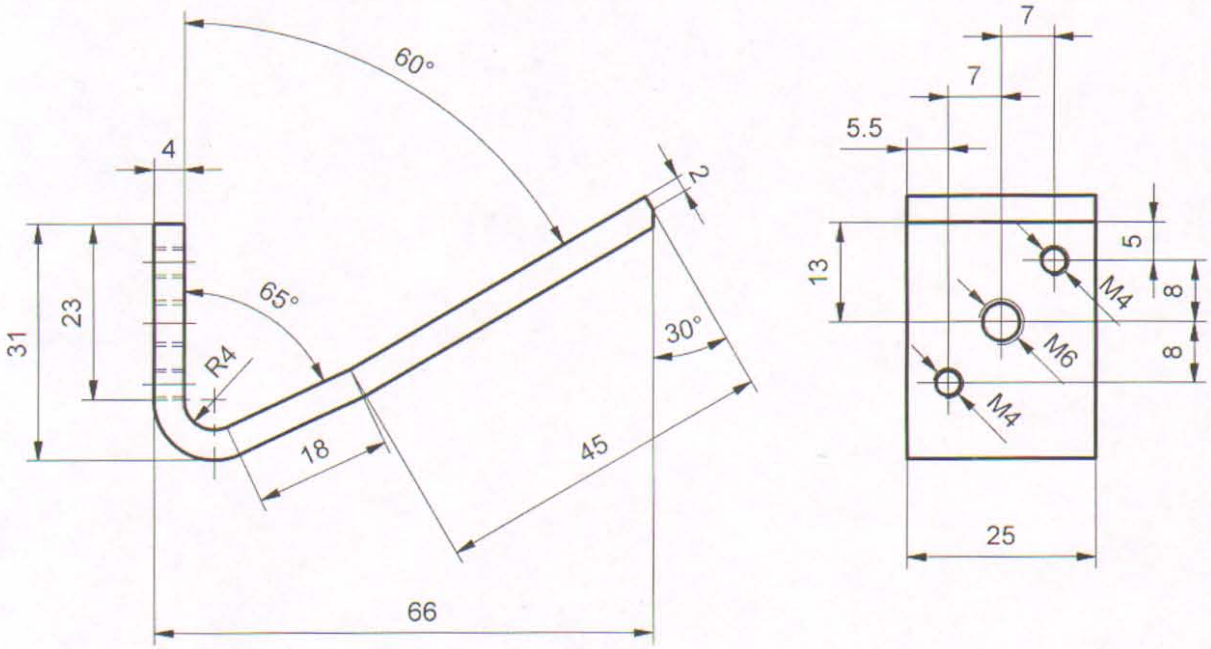

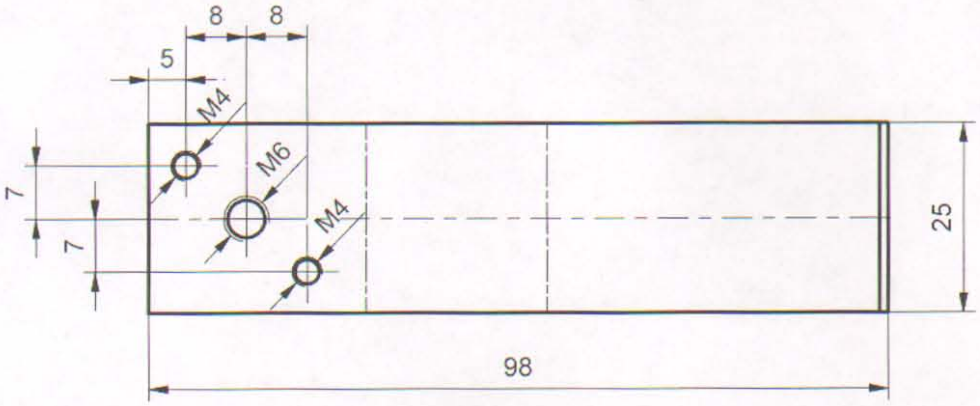

GSP 3 080 277 01

K.B. 90-372-017

12	177	NAZIV DETALJA - SKLOPA	Standard	CuZn37 Materijal	#4x25x98 Dimenzije	1 Kom.	Masa (kg)
Montaž	Detalj	Maksimalni prekidač	T-01-VN		GSP "BEOGRAD"		
Veza sa 000/38		Lučni prenos glavne sklopke KT4	Snimio-konst.	18.02.1987	P.Krstić		
R 1:1			Crtao	04.04.2016	Dalibor Radovanac maš.ing		
			Pregledao	04.04.2016	A.Matović dipl.maš.ing		
			Overava	04.04.2016	A.Matović dipl.maš.ing		

No.	Datum	Dopis br.	Prvobitno	Izmena	Izmenio	Potpis	Odobrio	Potpis