No.	Datum	Dopis br.	Prvobitno	Izmena	Izmenio	Potpis	Odobrio	Potpis
1	16.06.2010.	590	Č 0545V	Č 1530				

N10

Presek A - A

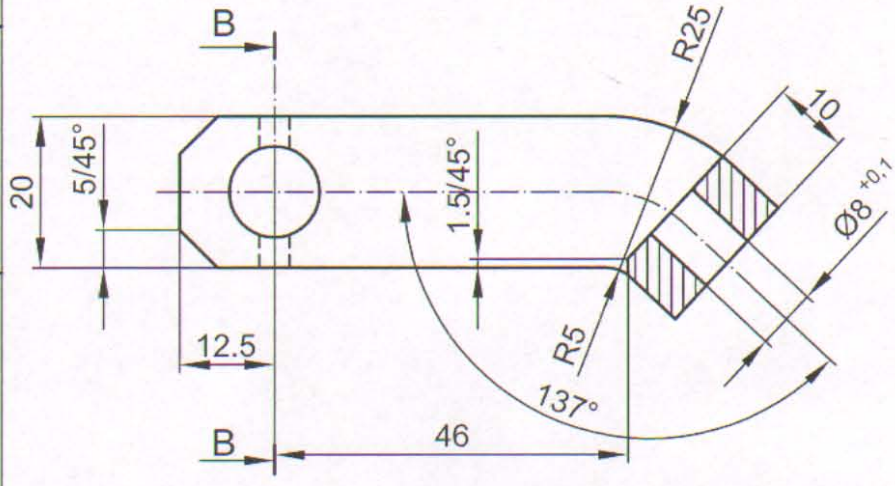

Presek B - B

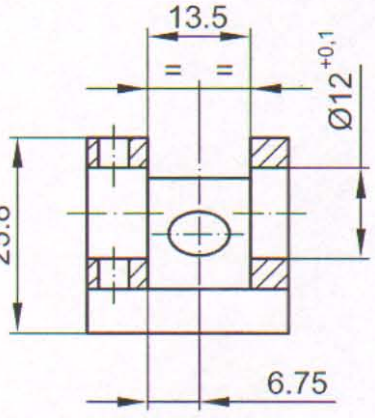

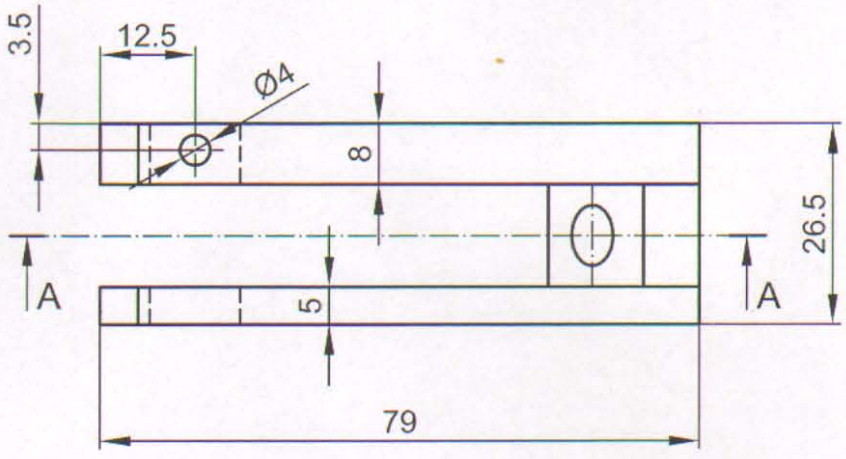

NAPOMENA:
- Poboljšati na 20±2HRc

GSP: 3 022 072
K.BR. 50-303-22/4

①

12	003			C45 (Č1530)	30x30x85	1	
		NAZIV DELA - SKLOPA	Standard	Materijal	Dimenzije	Kom.	Masa (Kg)
Montaž	Detalj	RUČNE I KARDANSKE KOČNICE	T-16-DS		GSP "BEOGRAD"		
Veza sa	000/3	VILJUŠKA KOSA RASPONSKE SPONE AKTUATORA KT4	Snimio-konst.	24.08.2001.	B. Džakulić maš. ing		
R	1:1		Crtao	04.01.2016.	M. Pejović maš. ing		
			Pregledao	04.01.2016.	A. Matović dipl. maš. ing		
			Overava	04.01.2016.	A. Matović dipl. maš. ing		