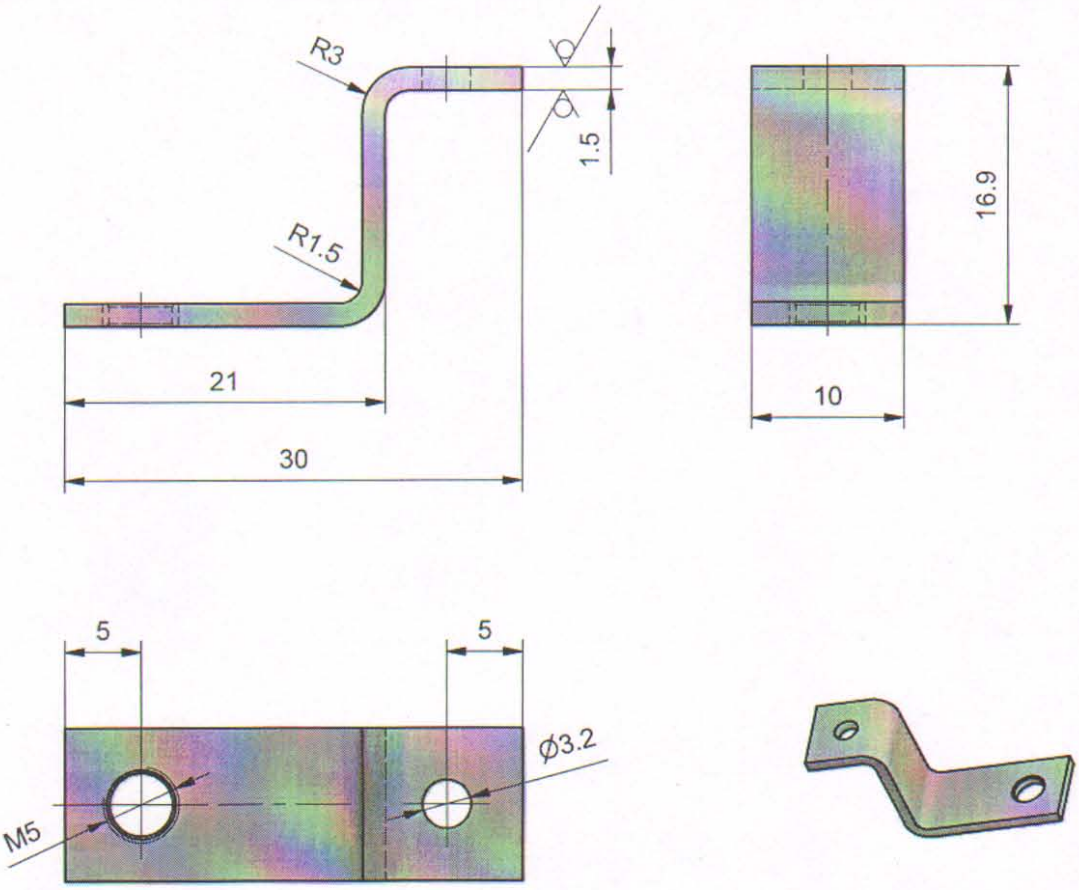

Razvijeni oblik R (2:1)

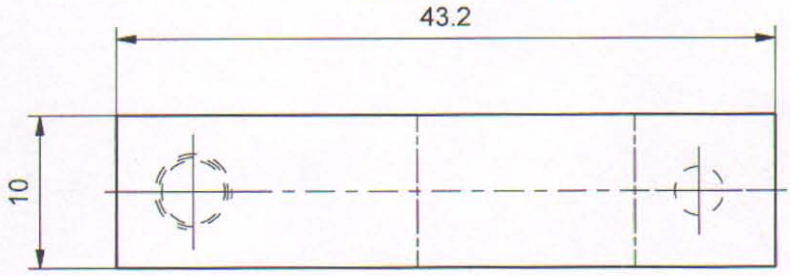

NAPOMENA:
- Površinska zaštita cinkovanje.

38	019	NAZIV DETALJA - SKLOPA	Standard	Cu 99.99 Materijal	≠1.5x10x47 Dimenzije	1 Kom.	Masa (kg)
Montaž	Detalj	AKTUATORI	T-01-NN		GSP "BEOGRAD"		
Veza sa	000/8		Snimio-konst.	15.08.1986.	P. Krstić		
R	2:1	KONTAKTNA PLOČICA	Crtao	19.10.2016.	M. Pejović sp. str. maš. ing		
			Pregledao	19.10.2016.	A. Matović dipl. maš. ing		
			Overava	19.10.2016.	A. Matović dipl. maš. ing		

No.	Datum	Dopis br.	Prvobitno	Izmena	Izmenio	Potpis	Odobrio	Potpis