NO.	Datum	Dopis br.	Prvobitno	Izmena	Izmenio	Odobrio	Potpis	Potpis
1	11.10.2012	1066		dodato 4xM5	N.Cvjetićanin	A.Matović		
2	11.10.2012	1066		naziv crteža	N.Cvjetićanin	A.Matović		
3	05.12.2012	1271		naziv crteža	N.Cvjetićanin	A.Matović		
4	05.12.2012	1271	UIC 812-3, R9	UIC 810-1, B6	N.Cvjetićanin	A.Matović		
5	21.05.2013	1125	3'	14±0.3	N.Cvjetićanin	A.Matović		
6	12.12.2014	2056	B6	B6T	N.Cvjetićanin	A.Matović		

Precrtano sa originala, crt. br.3904/4 Bandagenprofil

E-E (1:1)

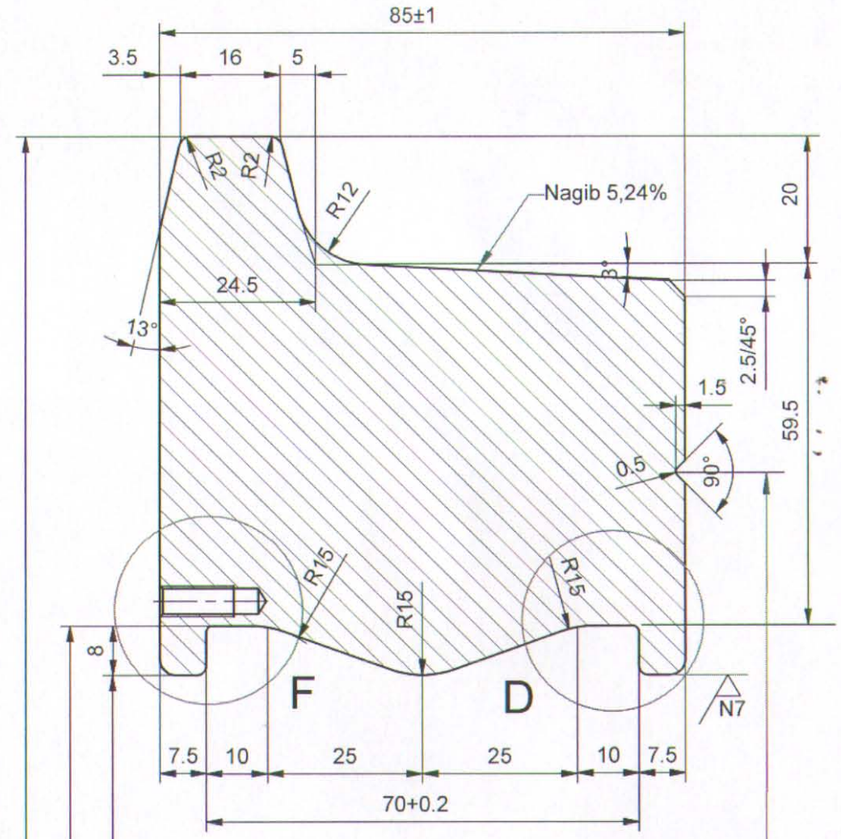

R (1:5)

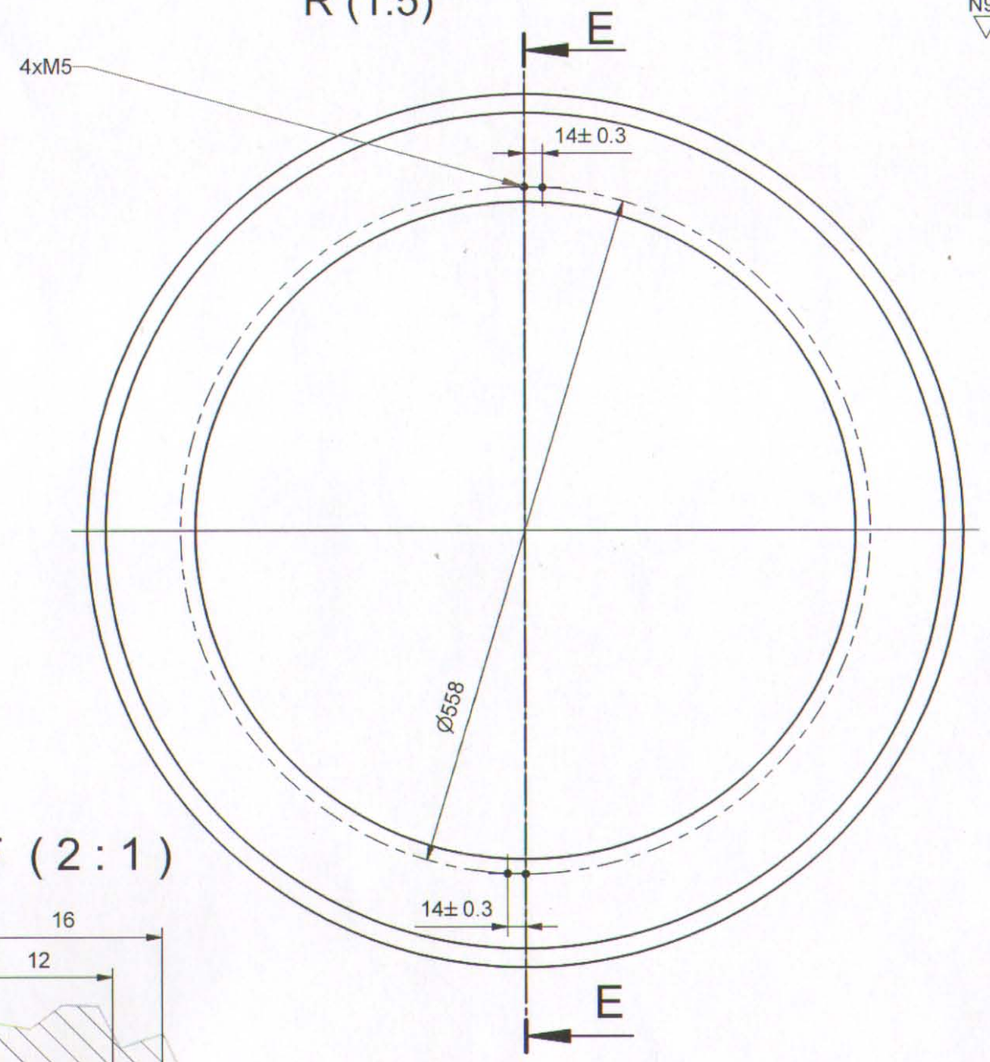

N9 N7

F (2:1)

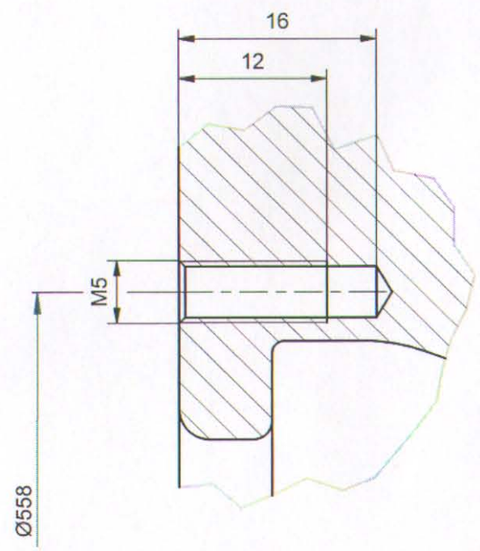

D (2:1)

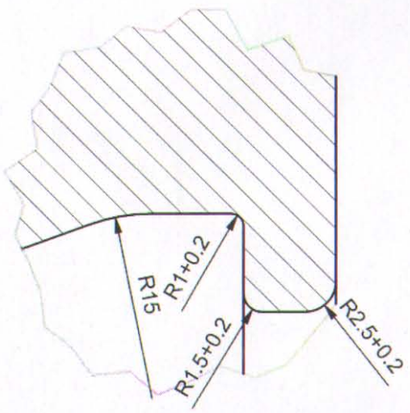

Razlika u prečniku kruga kotrljanja točkova na jednom obrtnom postolju ≤ 0.8 mm

GSP 3 010 554
M.G. 01-002-305/1

31	004	NAZIV DETALJA - SKLOPA	UIC 810-1	B6T	Ø 710 x 85	2 / 85.7
Montaž	Detalj	KOLSKI SLOG	Standard	Materijal	Dimenzije	Kom. / Masa (kg)
Veza sa			T-17-DS		GSP "BEOGRAD"	
R	1:1	OBRUČ, TOČKA "BOHUM" TMK KT4, DÜWAG Be 4/6	Snimio-konst.	17.10.2012.	N.Cvjetićanin, dipl.maš.inž.	
			Crtao	17.10.2012.	N.Cvjetićanin, dipl.maš.inž.	
			Pregledao	17.10.2012.	A.Matović, dipl.maš.inž.	
			Overava	17.10.2012.	A.Matović, dipl.maš.inž.	